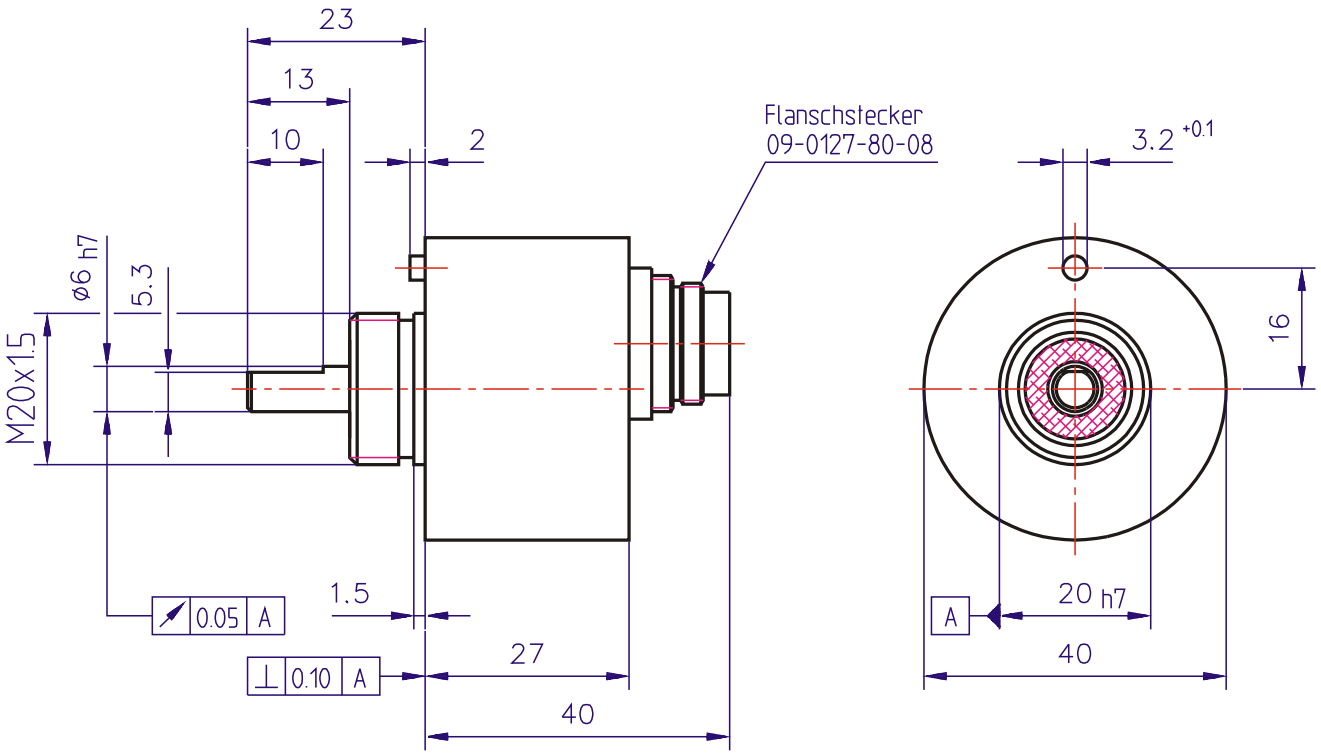

Zu diesem Drehimpulsgeber gehört diese Mutter

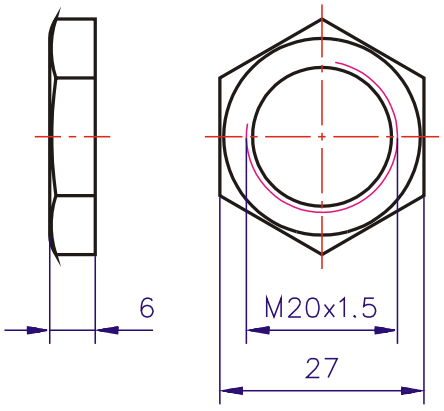

Weitergabe sowie Vervielfältigung dieser Unterlage, Verwertung und Mitteilung ihres Inhalts nicht gestattet, soweit nicht ausdrücklich zugestanden. Zuwiderhandlungen verpflichten zu Schadenersatz. Alle Rechte für den Fall der Patenterteilung oder Gebrauchsmuster-Eintragung vorbehalten.

Allgemein-toleranzen DIN 7168-m	Oberflächen DIN ISO 1302 Reihe 1	Maßstab 1:1	Gewicht 85g
		Werkstoff:	

	Datum	Name
Bearb.	06.02.03	B. Kruse
Gepr.		
Norm.		

IMG40S-____-ABN-__-S2-NT

IMG Drehimpulsgeber GmbH 50259 Pulheim

00.7-001806

Blatt

Blätter

Zust.	Änderung	Datum	Nam.	Ursprung	Ersatz für:	Ersetzt durch: